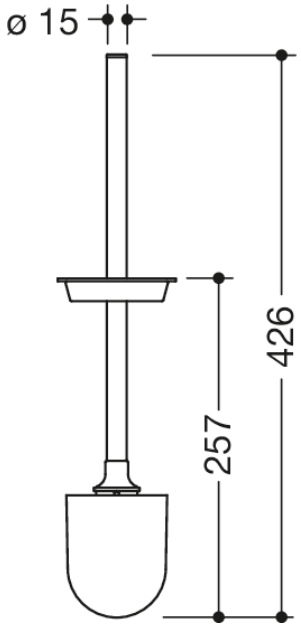

Mesures en mm

Propriétés

Brosse pour WC avec couvercle

- brosse pour WC avec poignée et couvercle chromés et tête de brosse interchangeable
- convient pour l'ensemble de brosse pour WC 900.20.00140
- manche et couvercle en acier inoxydable chromé
- tête de brosse en polyamide noir avec poils gris anthracite
- diamètre 76 mm
- remplacement de la tête de brosse à l'aide d'une fermeture à baïonnette

HEWI Heinrich Wilke GmbH
Postfach 1260
D-34442 Bad Arolsen

Téléphon: +49 5691 82-0
Fax: +49 5691 82-319

info@hewi.com
www.hewi.fr