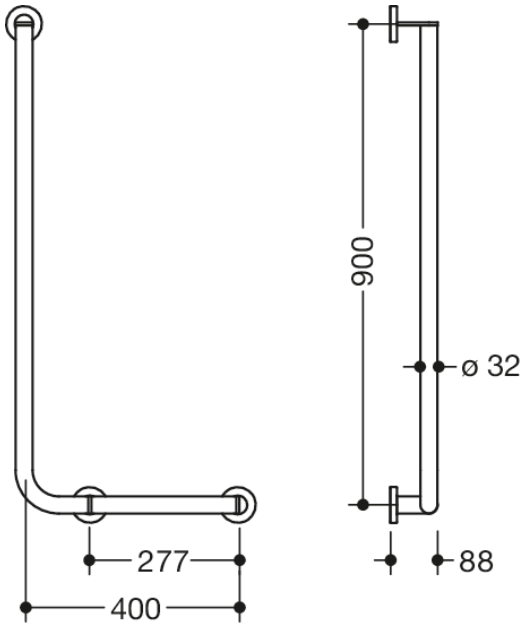

Wymiary w mm

Właściwości

Uchwyt kątowy, System 900

- drążki w położeniu poziomym i pionowym, połączone pod kątem prostym z rozetami mocującymi
- wersja prawostronna
- długość w poziomie 400 mm, długość w pionie 900 mm, gł. 88 mm
- średnica drążka 32 mm, gr. rurki 2 mm, średnica rozetki 70 mm
- uchwyt z wysokiej jakości stali szlachetnej, matowo szlifowanej
- w zestawie odporne na korozję i sprawdzone elementy mocujące HEWI do montażu ściennego

Wyróżnienia

HEWI Heinrich Wilke GmbH
Sp. z o.o. Oddz. w Polsce
Ul. Lelka 26
02-812 Warszawa
Tel.: 22 330 00 51
Faks: 22 330 00 50
info@hewi.pl