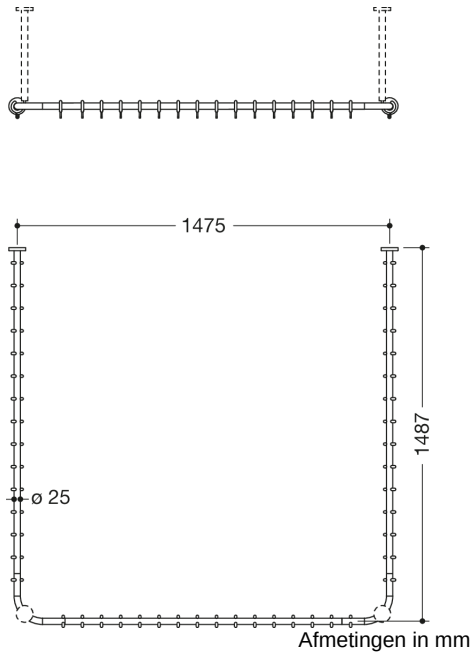

Eigenschappen

Gordijnstang, systeem 900

- verticaal aangebrachte, in rechte hoek u-vormig verbonden stangen met gordijnringen
- van hoogwaardig roestvrij staal, gepoedercoat in HEWI kleur DX (diepmat wit) met 46 gordijnringen uit wit POM of gepoedercoat in de HEWI kleuren DC (diepmat zwart) en SC (diepmat donkergrijs parelmoer) met 46 gordijnringen uit zwart POM
- voor douchebak 1500 x 1500 mm
- Asafstand 1487 x 1475 x 1487 mm
- aanbevolen gordijnbreedte 2 x 3000 mm
- Stangdiameter 25 mm, rozetdiameter 70 mm
- kan aan de uiteinden op locatie tot 320 mm worden ingekort
- Bevestiging met rozetten aan wand en plafond, plafondverlaging nodig (max. 600 mm lang)
- inclusief corrosievrij en getest HEWI bevestigingsmateriaal en afdichtband voor afdichting van de boorpunten

Awards

Kleuren / Oppervlakken

SC (diepmat donkergrijs parelmoer)
DX (diepmat wit)
DC (diepmat zwart)

HEWI Heinrich Wilke GmbH
Postfach 1260
D-34442 Bad Arolsen
Tel.: +49 5691 82-0
Fax: +49 5691 82-319
international@hewi.com
www.hewi.com