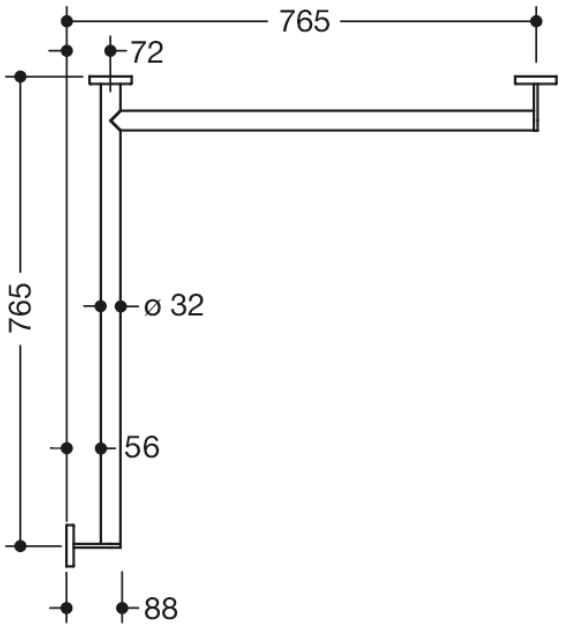

Afmetingen in mm

Eigenschappen

Douchesteunstang, systeem 900

- horizontaal geplaatste, onder rechte hoek aangesloten stangen met bevestigingsrozetten
- Uitvoering rechts
- horizontale lengtes 765 mm, 88 mm diep
- Stangdiameter 32 mm, buisdikte 2 mm, rozetdiameter 70 mm
- van hoogwaardig roestvrij staal, mat geborsteld
- verminderd aantal bevestigingsrozetten door innovatieve hoekverbinding
- inclusief corrosievrij en getest HEWI bevestigingsmateriaal voor wandmontage en afdichtband voor afdichting van de boorpunten
- Hou bij gebruik van hangzitjes het volgende in acht: Een compatibiliteitscontrole is vereist.
- Een gedetailleerde lijst van de combinatiemogelijkheden van handgrepen, Hoeksteunen en douche- en badleuningen met bijpassende inhangzitjes vindt u in onze online catalogus in het downloadgedeelte van het betreffende product.

Awards

HEWI Heinrich Wilke GmbH
Postfach 1260
D-34442 Bad Arolsen
Tel.: +49 5691 82-0
Fax: +49 5691 82-319
international@hewi.com
www.hewi.com