Poręcz prysznicowo-wannowa HEWI
900.35.13560

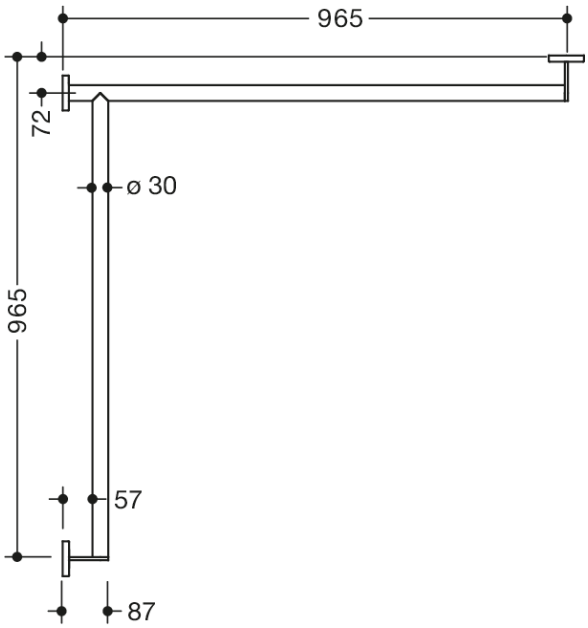

Wymiary w mm

Właściwości

Poręcz prysznicowa, System 900

- drążki umieszczone poziomo, połączone pod kątem prostym, z rozetami mocującymi
- wersja lewostronna
- długości w poziomie 965 mm, głębokość 87 mm
- średnica drążka 30 mm, gr. rurki 2 mm, średnica rozety 70 mm
- z wysokiej jakości stali szlachetnej, malowanej proszkowo w HEWI kolorach DX (biały matowy), DC (czarny matowy) i SC (ciemnoszary matowy)
- zmniejszona liczba rozet mocujących dzięki innowacyjnemu połączeniu narożnemu
- w zestawie odporne na korozję i sprawdzone elementy mocujące HEWI do montażu ściennego
- Przestrzegać w przypadku korzystania z zawieszanych siedzeń: Wymagane sprawdzenie zgodności.
- Szczegółowa lista możliwych kombinacji uchwytów, Uchwyty kątowe i poręcze prysznicowe z dopasowanymi zawieszanymi siedzeniami można znaleźć w naszym katalogu online w obszarze pobierania odpowiedniego produktu.

Wyróżnienia

Kolory / Powierzchnie

SC (ciemnoszary matowy)
DX (biały matowy)
DC (czarny matowy)

HEWI Heinrich Wilke GmbH
Sp. z o.o. Oddz. w Polsce
Ul. Lelka 26
02-812 Warszawa
Tel.: 22 330 00 51
Faks: 22 330 00 50
info@hewi.pl