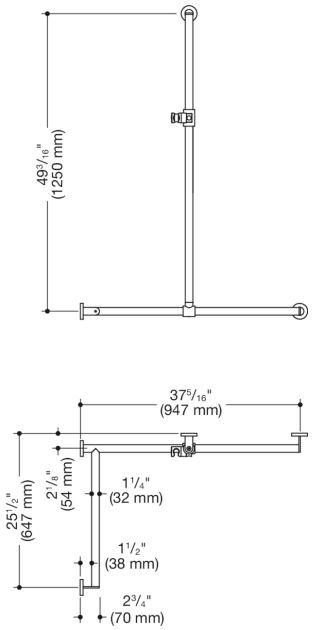

Afmetingen in mm

Eigenschappen

Douchesteunstang met verschuifbare douchestang, systeem 900

- verticaal en horizontaal aangebrachte, in een rechte hoek verbonden stangen met bevestigingsrozetten en douchekophouder
- met zijdelings (ter montage) verschuifbare douchestang
- Uitvoering links
- verticale lengte 49 3/16 inch (1250 mm), horizontale lengtes (hoekmontage) 37 5/16 inch (947 mm) en 25 1/2 inch (647 mm), 2 3/4 inch (70 mm) diep
- Stangdiameter 1 1/4 inch (32 mm), buisdikte 1/16 inch (2 mm), rozetdiameter 2 3/4 inch (70 mm)
- belastbaar tot 330 lbs (150 kg)
- van hoogwaardig roestvrij staal, gepoedercoat in de HEWI kleur CV (diepmat zwart) en ER (diepmat donkergrijs parelmoer) met douchekophouder van mat zwart polyamide of gepoedercoat in de HEWI kleur AS (diepmat wit) met douchekophouder van mat wit polyamide
- geschikt voor douchekoppen van verschillende fabrikanten
- Douchekophouder kan traploos worden gedraaid en na indrukken van een grote drukknop in de hoogte worden versteld
- conische opname op de douchekophouder vergemakkelijkt het inhangen van de douchekop
- verminderd aantal bevestigingsrozetten door innovatieve hoekverbinding
- inclusief corrosievrij en getest HEWI bevestigingsmateriaal voor wandmontage en afdichtband voor afdichting van de boorpunten
- voldoet aan de eisen conform 2010 ADA-normen en ICC/ANSI A117.1-2017

Awards

Certificaten

ADA compliant

Kleuren / Oppervlakken

ER (dk grijs -zwart mat)

CV (black deep matt -black matt (90))

AS (diepmat wit - mat wit)

HEWI Heinrich Wilke GmbH
Postfach 1260
D-34442 Bad Arolsen

Tel.: +49 5691 82-0
Fax: +49 5691 82-319

international@hewi.com
www.hewi.com