Vergelijkbare afbeelding

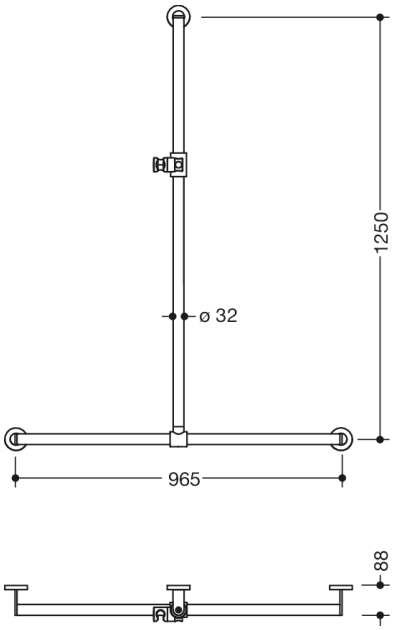

Afmetingen in mm

Eigenschappen

Douchesteunstang met verschuifbare douchestang, systeem 900

- verticaal en horizontaal aangebrachte, in een rechte hoek verbonden stangen met bevestigingsrozetten en douchekophouder
- met zijdelings (ter montage) verschuifbare douchestang
- horizontale lengte 1250 mm, verticale lengte 965 mm, 88 mm diep
- Stangdiameter 32 mm, buisdikte 2 mm, rozetdiameter 70 mm
- van hoogwaardig roestvrij staal, verchroomd
- Douchekophouder van hoogwaardige matte polyamide in HEWI kleur 98 (signaalwit) en in HEWI kleur 92 (antracietgrijs)
- geschikt voor douchekoppen van verschillende fabrikanten
- Douchekophouder kan traploos worden gedraaid en na indrukken van een grote drukknop in de hoogte worden versteld
- conische opname op de douchekophouder vergemakkelijkt het inhangen van de douchekop
- inclusief corrosievrij en getest HEWI bevestigingsmateriaal voor wandmontage en afdichtband voor afdichting van de boorpunten
- Hou bij gebruik van hangzitjes het volgende in acht: Een compatibiliteitscontrole is vereist.
- Een gedetailleerde lijst van de combinatiemogelijkheden van handgrepen, Hoeksteunen en douche- en badleuningen met bijpassende inhangzitjes vindt u in onze online catalogus in het downloadgedeelte van het betreffende product.

Awards

Kleuren / Oppervlakken

98 (signaalwit)
92 (antraciegrijs)

HEWI Heinrich Wilke GmbH
Postfach 1260
D-34442 Bad Arolsen
Tel.: +49 5691 82-0
Fax: +49 5691 82-319
international@hewi.com
www.hewi.com