Podobne zdjęcie

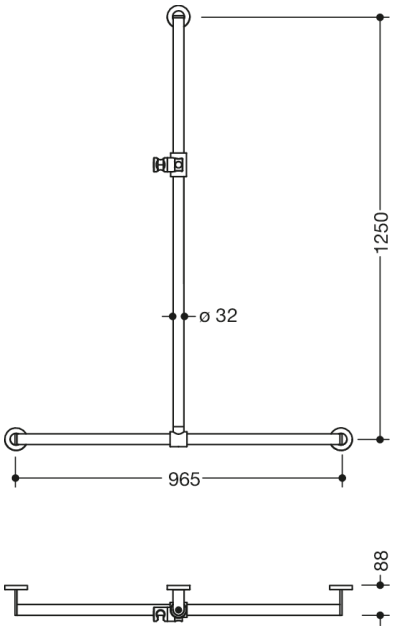

Wymiary w mm

Właściwości

Poręcz prysznicowa z przesuwnym drążkiem z uchwytem rączki prysznicowej, System 900

- drążki umieszczone pionowo i poziomo, połączone pod kątem prostym, z rozetami mocującymi i uchwytem na słuchawkę prysznicową
- z bocznie przesuwnym (do montażu) drążkiem z uchwytem rączki prysznicowej
- dł. w pionie 1250 mm, dł. w poziomie 965 mm, gł. 88 mm
- średnica drążka 32 mm, gr. rurki 2 mm, średnica rozety 70 mm
- z wysokiej jakości stali szlachetnej, matowo szlifowanej
- uchwyt rączki prysznicowej z wysokiej jakości matowego poliamidu w kolorach HEWI 98 (biały sygnałowy) i 92 (antracytowy)
- pasuje do słuchawek prysznicowych różnych producentów
- bezstopniowa regulacja położenia uchwytu rączki prysznicowej, ustawienie wysokości po naciśnięciu dużego przycisku
- stożkowaty kształt mocowania uchwytu na słuchawkę prysznicową ułatwia jej zawieszanie
- w zestawie odporne na korozję i sprawdzone elementy mocujące HEWI do montażu ściennego
- Przestrzegać w przypadku korzystania z zawieszanych siedzeń: Wymagane sprawdzenie zgodności.
- Szczegółowa lista możliwych kombinacji uchwytów, Uchwyty kątowe i poręcze prysznicowe z dopasowanymi zawieszanymi siedzeniami można znaleźć w naszym katalogu online w obszarze pobierania odpowiedniego produktu.

Wyróżnienia

Kolory / Powierzchnie

98 (sygnał biały)
92 (szary antracytowy)

HEWI Heinrich Wilke GmbH
Sp. z o.o. Oddz. w Polsce
Ul. Lelka 26
02-812 Warszawa
Tel.: 22 330 00 51
Faks: 22 330 00 50
info@hewi.pl