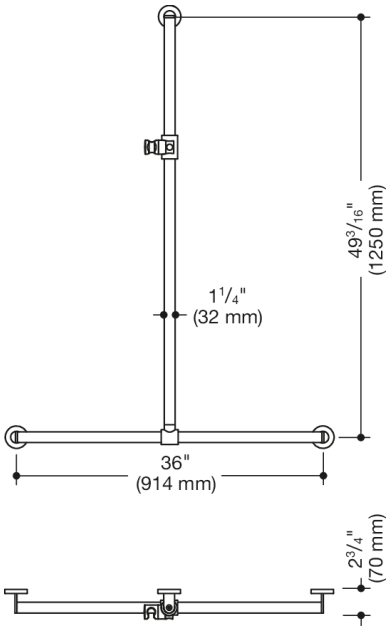

Podobne zdjęcie

Wymiary w mm

Właściwości

Poręcz prysznicowa z przesuwnym drążkiem z uchwytem rączki prysznicowej, System 900

- drążki umieszczone pionowo i poziomo, połączone pod kątem prostym, z rozetami mocującymi i uchwytem na słuchawkę prysznicową
- z bocznie przesuwnym (do montażu) drążkiem z uchwytem rączki prysznicowej
- dł. w pionie 49 3/16 cali (1250 mm), dł. w poziomie 36 cali (914 mm), gl. 2 3/4 cala (70 mm)
- średnica drążka 1 1/4 cala (32 mm), gr. rurki 1/16 cala (2 mm), średnica rozety 2 3/4 cala (70 mm)
- z wysokiej jakości stali szlachetnej, chromowanej
- uchwyt rączki prysznicowej z wysokiej jakości matowego poliamidu w kolorach HEWI 98 (biały sygnałowy) i 92 (antracytowy)
- pasuje do słuchawek prysznicowych różnych producentów
- bezstopniowa regulacja położenia uchwytu rączki prysznicowej, ustawienie wysokości po naciśnięciu dużego przycisku
- stożkowaty kształt mocowania uchwytu na słuchawkę prysznicową ułatwia jej zawieszanie
- w zestawie odporne na korozję i sprawdzone elementy mocujące HEWI do montażu ściennego
- maksymalne obciążenie 330 lbs (150 kg)
- spełnia wymagania standardów ADA 2010 i ICC/ANSI A117.1-2017

Certyfikaty

ADA compliant

Kolory / Powierzchnie

98 (sygnał biały)
92 (szary antracytowy)

HEWI Heinrich Wilke GmbH
Sp. z o.o. Oddz. w Polsce
Ul. Lelka 26
02-812 Warszawa
Tel.: 22 330 00 51
Faks: 22 330 00 50
info@hewi.pl