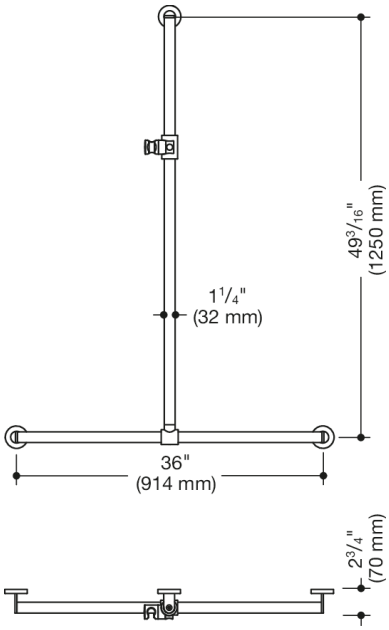

Mesures en mm

Propriétés

Main courante de douche avec barre de maintien avec coulisseau de douche, système 900

- barres verticales et horizontales, assemblées à angle droit, avec rosaces de fixation et support de douche
- avec barre avec coulisseau de douche réglable latéralement (pour le montage)
- longueur verticale 49 3/16 pouces (1250 mm), longueur horizontale 36" (914 mm), profondeur 2 3/4 pouces (70 mm)
- diamètre des barres 1 1/4 pouce (32 mm), épaisseur de la barre 1/16 pouce (2 mm), diamètre des rosaces 2 3/4 pouces (70 mm)
- en acier inoxydable de haute qualité, doté d'un revêtement en poudre dans la couleur HEWI CV (noir mat profond) et ER (gris foncé nacré mat profond) avec support de douche en polyamide noir mat ou d'un revêtement en poudre dans la couleur HEWI AS (blanc mat profond) avec support de douche en polyamide blanc mat
- compatible avec les douchettes de différents fabricants
- support de douche inclinable en continu et réglable en hauteur en actionnant un grand bouton
- adaptateur conique le support de douche permettant d'accrocher plus facilement la douchette
- avec matériel de fixation anti-corrosion et certifié HEWI pour le montage mural et bande d'étanchéité pour étanchéifier les points de perçage
- charge admissible maximum de 330 lbs (150 kg)
- satisfait aux exigences des normes 2010 ADA et ICC/ANSI A117.1-2017

Awards

Certificats

ADA compliant

Couleurs / Surfaces

ER (gris fon
-Noir mat)

CV (noir mat profond
-noir mat (90))

AS (blanc mat profond
- blanc mat)

HEWI Heinrich Wilke GmbH
Postfach 1260
D-34442 Bad Arolsen

Téléphon: +49 5691 82-0
Fax: +49 5691 82-319

info@hewi.com
www.hewi.fr