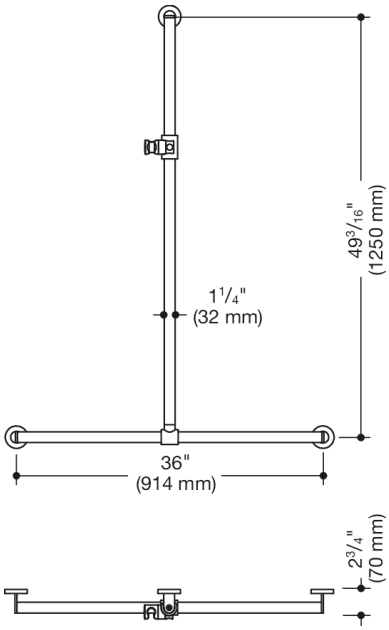

Wymiary w mm

Właściwości

Poręcz prysznicowa z przesuwnym drążkiem z uchwytem rączki prysznicowej, System 900

- drążki umieszczone pionowo i poziomo, połączone pod kątem prostym, z rozetami mocującymi i uchwytem na słuchawkę prysznicową
- z bocznie przesuwnym (do momentu montażu) drążkiem z uchwytem rączki prysznicowej
- dł. w pionie 49 3/16 cala (1250 mm), dł. w poziomie 36 cala (914 mm), gł. 2 3/4 cala (70 mm)
- średnica drążka 1 1/4 cala (32 mm), gr. rurki 1/16 cala (2 mm), średnica rozety 2 3/4 cala (70 mm) - obciążenie do 330 lbs (150 kg)
- z wysokiej jakości stali szlachetnej, malowanej proszkowo w kolorze HEWI CV (czarny matowy) i ER (ciemnoszary matowy) z uchwytem słuchawki prysznicowej z czarnego, matowego poliamidu lub malowany proszkowo w kolorze HEWI AS (biały matowy) z uchwytem słuchawki prysznicowej z białego, matowego poliamidu
- pasuje do słuchawek prysznicowych różnych producentów
- bezstopniowa regulacja położenia uchwytu rączki prysznicowej, ustawienie wysokości po naciśnięciu dużego przycisku
- stożkowaty kształt mocowania uchwytu na słuchawkę prysznicową ułatwia jej zawieszanie
- w zestawie odporne na korozję i sprawdzone elementy mocujące HEWI do montażu ściennego
- spełnia wymagania standardów ADA 2010 i ICC/ANSI A117.1-2017

Wyróżnienia

Certyfikaty

ADA compliant

Kolory / Powierzchnie

ER (ciemnoszary -czarny matowy)

CV (czarny głęboki mat -czarny mat (90))

AS (biały matowy - biały matowy)

HEWI Heinrich Wilke GmbH
Sp. z o.o. Oddz. w Polsce
Ul. Lelka 26
02-812 Warszawa
Tel.: 22 330 00 51
Faks: 22 330 00 50
info@hewi.pl