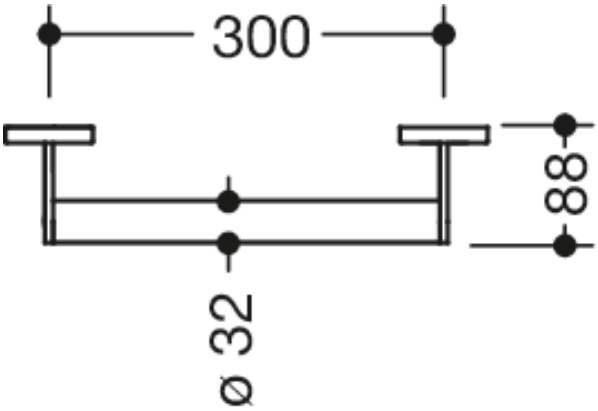

Podobne zdjęcie

Wymiary w mm

Właściwości

Uchwyt, System 900

- drążek prosty ze wspornikami do ściany i rozetami
- rozstaw mocowania 300 mm, gł. 88 mm
- średnica drążka 32 mm, gr. rurki 2 mm, średnica rozety 70 mm
- ze stali szlachetnej, chromowany
- w zestawie odporne na korozję i sprawdzone elementy mocujące HEWI do montażu ściennego
- Przestrzegać w przypadku korzystania z zawieszanych siedzeń: Wymagane sprawdzenie zgodności.
- Szczegółowa lista możliwych kombinacji uchwytów, Uchwyty kątowe i poręcze prysznicowe z dopasowanymi zawieszanymi siedzeniami można znaleźć w naszym katalogu online w obszarze pobierania odpowiedniego produktu.

Wyróżnienia

HEWI Heinrich Wilke GmbH
Sp. z o.o. Oddz. w Polsce
Ul. Lelka 26

02-812 Warszawa
Tel.: 22 330 00 51

Faks: 22 330 00 50
info@hewi.pl