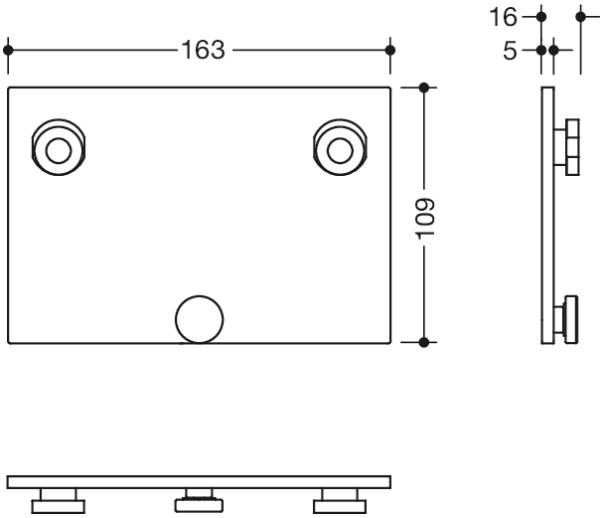

Mesures en mm

Propriétés

Plaque de montage pour sièges mobiles Système 900

- plaque de montage rectangulaire avec vis vis moletée
- sert à recevoir et fixer des sièges mobiles 900.51.4...
- 163 mm de large, 109 mm de haut, 15,6 mm de profondeur
- en acier protégé contre la corrosion, chromé
- pour le montage avec un matériel de fixation HEWI non corrosif et certifié pour différentes structures de parois (à commander séparément)
- les bandes et disques d'étanchéité destinés à sceller les points de fixation conformément à la norme DIN 18534 sont inclus dans la livraison

Awards

HEWI Heinrich Wilke GmbH
Postfach 1260
D-34442 Bad Arolsen

Téléphon: +49 5691 82-0
Fax: +49 5691 82-319

info@hewi.com
www.hewi.fr