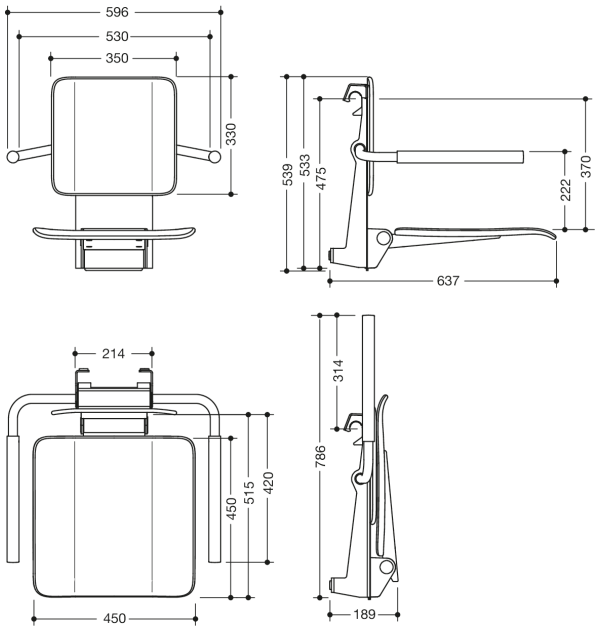

Afmetingen in mm

Eigenschappen

Hangzitje, systeem 900

- constructie bestaande uit zitting, rugleuning, armleuningen en ophanging
- versteviging van de zitting en de ophanging van aluminium, gepoedercoat in de HEWI kleuren AS (wit diepmat), CV (zwart diepmat) en AF (antracietgrijs mat)
- antislip, gestructureerde zitting en rugleuning van matte kunststof in de kleur van de ophanging
- armleuningen van matte kunststof in de kleur van de ophanging
- zitting kan worden opgeklapt om ruimte te besparen
- armleuningen afzonderlijk op en neer te klappen
- voor het ophangen in HEWI douchesteunstang en wandsteunen met een diameter van 30, 32 en 33 mm
- zitting belastbaar tot 150 kg
- 596 mm breed, 637 mm diep en 533 mm hoog
- zitting 450 mm breed en 450 mm diep
- productgewicht: 12,7 kg
- voldoet aan de eisen van DIN 18040 en ÖNORM B1600/1601
- Een gedetailleerde lijst van de combinatiemogelijkheden van handgrepen, Hoeksteunen en douche- en badleuningen met bijpassende inhangzitjes vindt u in onze online catalogus in het downloadgedeelte van het betreffende product.

Awards

Kleuren / Oppervlakken

CV (black deep matt
-black matt (90))

AS (diepmat wit
- mat wit)

AF (antracietgrijs mat
- antracietgrijs mat)

HEWI Heinrich Wilke GmbH
Postfach 1260
D-34442 Bad Arolsen

Tel.: +49 5691 82-0
Fax: +49 5691 82-319

international@hewi.com
www.hewi.com