Krzesełko składane HEWI
900.51.20060

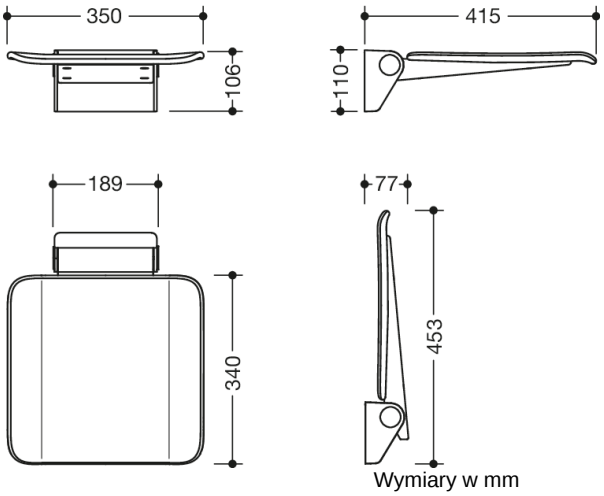

Właściwości

Siedzisko składane, System 900

- krzesełko składa się z konsoli ściennej i siedziska
- antypoślizgowa, strukturyzowana powierzchnia siedziska oraz oparcia z tworzywa sztucznego w kolorze HEWI 98 (biały alpejski) i 90 (czarny)
- wzmocnienie powierzchni siedzenia z aluminium malowanego proszkowo w kolorze siedziska
- konsola ścienna ze stali szlachetnej, malowanej proszkowo w kolorze HEWI CV (czarny matowy) i ER (ciemnoszary matowy) z siedziskiem w kolorze czarnym lub malowanej proszkowo w kolorze HEWI AS (biały matowy) z siedziskiem w kolorze białym
- powierzchnię siedziska, dla oszczędności miejsca, można złożyć do góry
- głębokość siedziska w stanie złożonym 77 mm
- obciążenie do 150 kg
- szer. 350 mm, gł. 415 mm i wysokość 110 mm
- powierzchnia siedziska: szer. 350 mm, gł. 340 mm
- oddzielnie należy zamówić odporne na korozję i sprawdzone elementy mocujące HEWI do montażu ściennego
- taśma uszczelniająca i krążki uszczelniające do uszczelniania punktów mocowania zgodnie z DIN 18534 wchodzą w zakres dostawy

Wyróżnienia

Kolory / Powierzchnie

ER (ciemnoszary -czarny matowy)

CV (czarny głęboki mat -czarny mat (90))

AS (biały matowy - biały matowy)

HEWI Heinrich Wilke GmbH
Sp. z o.o. Oddz. w Polsce
Ul. Lelka 26
02-812 Warszawa
Tel.: 22 330 00 51
Faks: 22 330 00 50
info@hewi.pl