Krzesełko składane HEWI
900.51.201XA

Podobne zdjęcie

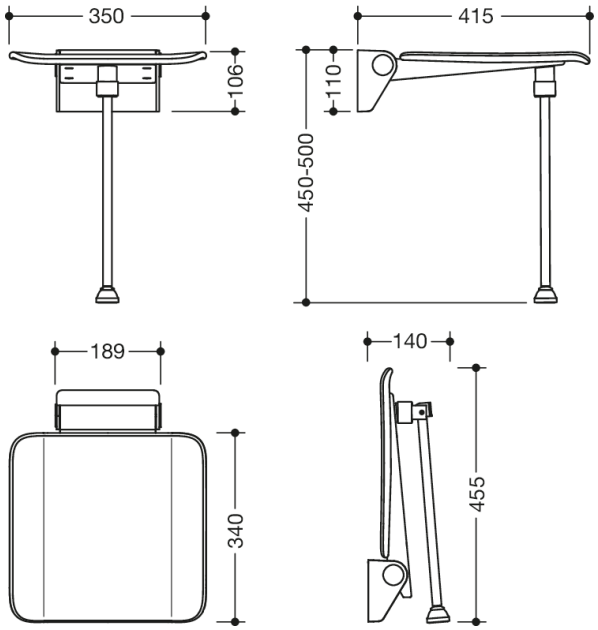

Wymiary w mm

Właściwości

Siedzisko składane, System 900

- konstrukcja z konsoli ściennej i ławeczki
- antypoślizgowa, strukturyzowana powierzchnia siedziska oraz oparcia z tworzywa sztucznego w kolorach HEWI 98 (biały sygnałowy) i 92 (antracytowy)
- wzmocnienie powierzchni siedzenia z aluminium krytego proszkowo w kolorze siedziska
- konsola ścienna z matowo szlifowanej stali szlachetnej
- powierzchnię siedziska można dla oszczędności miejsca złożyć do góry
- głębokość siedziska w stanie złożonym 77 mm
- obciążenie do 150 kg
- z podporą na wysokość montażu 480 mm, możliwa regulacja wysokości w zakresie +/- 20 mm
- szer. 350 mm, wys. 415 mm i gł. 110 mm
- powierzchnia siedziska: szer. 350 mm, gł. 340 mm
- do montażu bezkorozyjnym i sprawdzonym materiałem montażowym HEWI dla różnych konstrukcji ścian (oddzielne zamówienie)
- taśma uszczelniająca i krążki uszczelniające do uszczelniania punktów mocowania zgodnie z DIN 18534 wchodzą w zakres dostawy

Wyróżnienia

Kolory / Powierzchnie

98 (sygnał biały)
92 (szary antracytowy)

Zastrzega się możliwość wprowadzania zmian technicznych, 21.12.2023

HEWI Heinrich Wilke GmbH
Sp. z o.o. Oddz. w Polsce
Ul. Lelka 26
02-812 Warszawa
Tel.: 22 330 00 51
Faks: 22 330 00 50
info@hewi.pl