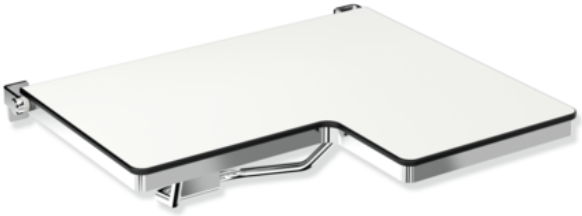

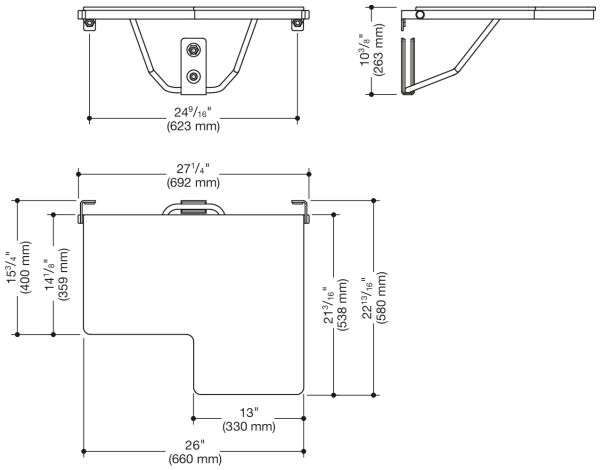

Afmetingen in mm

Eigenschappen

Opklapbaar douchezitje, L-vormig (USA)

- van hoogwaardig roestvrij edelstaal gepolijst met HPL-zitvlak, aan de onderzijde vastgeschroefd
- dient voor het veilig zitten in de douche
- kan worden opgeklapt
- wandbevestiging van roestvrij edelstaal
- uitstekend zitgedeelte links
- het uitstekende zitgedeelte is 13 inch (330 mm) breed en 22 13/16 inch (580 mm) diep
- het L-gedeelte is 13 inch (330 mm) breed en 15 3/4 inch (400 mm) diep
- onderhoudsarme remmen van het douchezitje maken het mogelijk, dat het zitvlak na het opklappen in een rechtopstaande positie blijft staan
- vlakken maken reinigingsvriendelijkheid en hygiëne mogelijk
- extra wandsteun via een hoogwaardige, gepolijste edelstalen beugel met roestvrij edelstalen wandconsole
- inclusief bevestigingsmateriaal voor de bevestiging aan holle wanden met dubbele houtbekleding van twee 2 inch x 12 inch multiplex- of hardhouten platen verbonden met een 1/2 inch x x12 inch multiplexplaat
- maximale belastbaarheid 450 lbs (204 kg)
- voldoet aan de eisen conform 2010 ADA-standaards en ICC/ANSI A117.1-2017
- verzending uitsluitend mogelijk op pallet

Awards

Certificaten

ADA compliant

HEWI Heinrich Wilke GmbH
Postfach 1260
D-34442 Bad Arolsen
Tel.: +49 5691 82-0
Fax: +49 5691 82-319
international@hewi.com
www.hewi.com