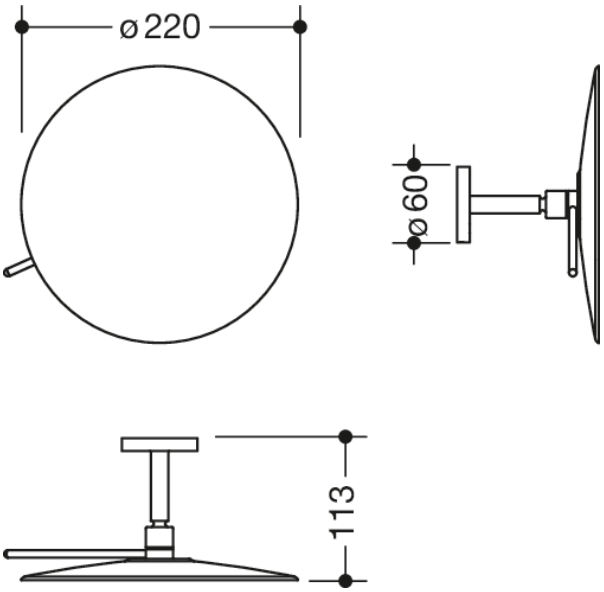

Wymiary w mm

Właściwości

Lustro kosmetyczne

- okrągłe, nieoświetlone lustro
- oprawione w chromowaną, metalową ramę
- 3-krotne powiększenie
- średnica lustra i powierzchni lustra 220 mm
- na prostym ramieniu, ruchome, długość 55 mm
- głębokość całkowita 113 mm
- do montażu na ścianie, ukryty 3-punktowy montaż podtynkowy
- średnica przyłącza ściennego 60 mm, głębokość 10 mm
- łącznie z materiałem mocującym HEWI odpornym na korozję
- wysokiej jakości chromowane

HEWI Heinrich Wilke GmbH
Sp. z o.o. Oddz. w Polsce
Ul. Lelka 26
02-812 Warszawa
Tel.: 22 330 00 51
Faks: 22 330 00 50
info@hewi.pl