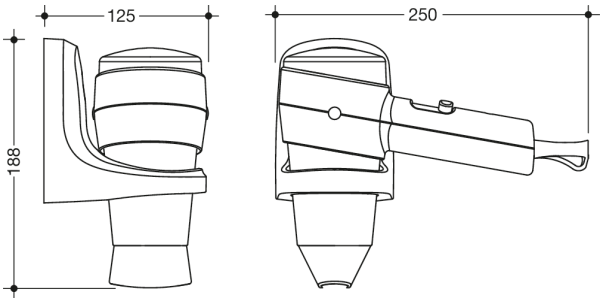

Mesures en mm

Propriétés

Séche-cheveux

- sèche-cheveux manuel, en chrome et noir
- avec buse à onduler
- interrupteurs avec 3 à la chaleur jusqu'à max. 1600 watts
- 2 vitesses
- support de fixation murale de sécurité en plastique noir de haute qualité
- support mural avec lumière de nuit, disjoncteur et limiteur de température de sécurité
- pour montage mural, raccordement direct, 230 V
- avec câble en spirale de 0,5 m, étirable sur 2 m
- marquage CE et UKCA conformément à la directive CEM 2014/30/UE
- support mural 88 mm de largeur et 122 mm de hauteur
- matériel de fixation anti-corrosion HEWI inclus

Certificats

HEWI Heinrich Wilke GmbH
Postfach 1260
D-34442 Bad Arolsen

Téléphon: +49 5691 82-0
Fax: +49 5691 82-319

info@hewi.com
www.hewi.fr