HEWI wastafel
950.11.260

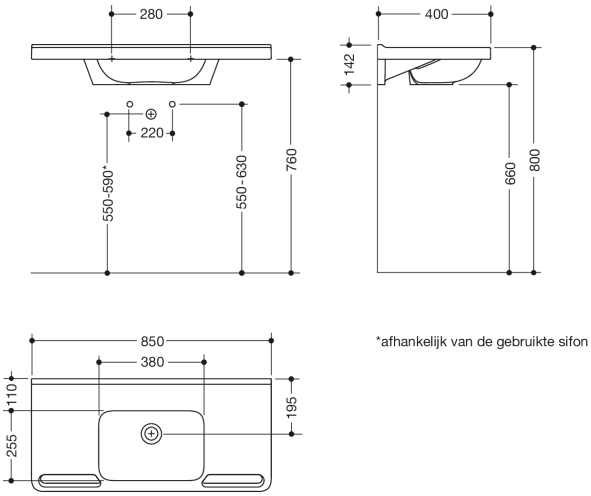

Afmetingen in mm

Eigenschappen

Wastafel

- van mineraalgietwerk met oppervlak zonder poriën
- met spatrand tegen de muur
- met toplaag en diepe rechthoekige bekken met royale radii
- geïntegreerde ergonomische mogelijkheid tot vasthouden aan de zijkant, ook bruikbaar als handdoekhouder
- zonder overloop
- voor wandarmaturen
- onderrijdbaar
- voldoet aan de eisen van SIA voor handwasbakken
- belastbaar conform EN 14688
- 850 mm breed, 400 mm diep
- wastrog diepte 110 mm
- voor bevestiging met houtdraadbouten
- CE- en UKCA-kenmerk conform bouwproductenverordening nr. 305/2011

Certificaten

HEWI Heinrich Wilke GmbH
Postfach 1260
D-34442 Bad Arolsen
Tel.: +49 5691 82-0
Fax: +49 5691 82-319
international@hewi.com
www.hewi.com