**Lavabo HEWI**
**950.11.401**

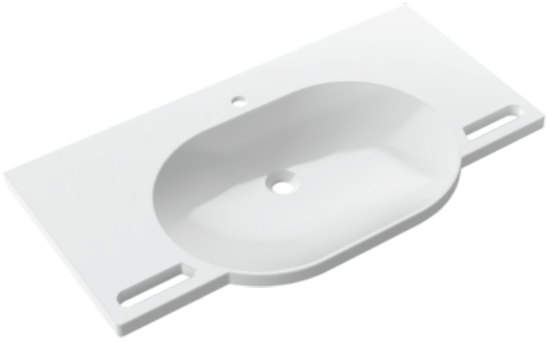

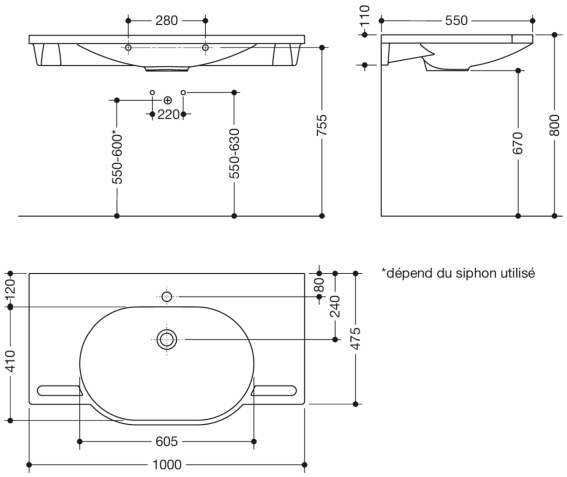


Mesures en mm

## Propriétés

Lavabo

- en fonte minérale avec surface non poreuse, blanc alpin
- avec tablette et vasque ovale
- système d'appui intégré, utilisable comme porte-serviettes
- sans trop-plein
- préparé pour robinetterie à un trou
- accessible aux chaises roulantes selon DIN 18040 et ÖNORM B1600/1601
- charge admissible conforme à EN 14688
- 1000 mm de large et 550 mm de profondeur
- profondeur du bac de lavage 110 mm
- fixation par vis à double filetage
- marquage CE et UKCA selon la directive sur les produits de construction n° 305/2011

## Awards

## Certificats



HEWI Heinrich Wilke GmbH
Postfach 1260
D-34442 Bad Arolsen

Téléphon: +49 5691 82-0
Fax: +49 5691 82-319

info@hewi.com
www.hewi.fr