Umywalka HEWI
950.11.501

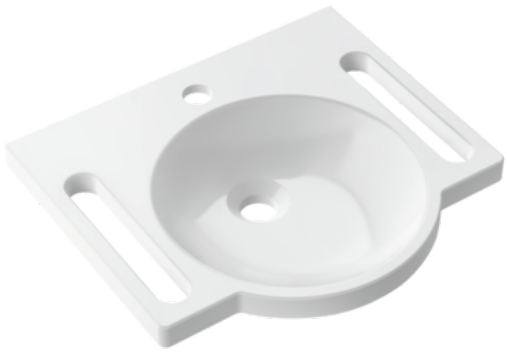

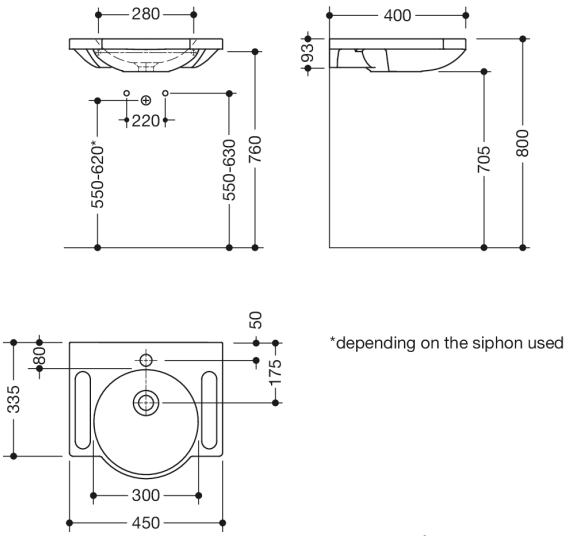

Wymiary w mm

Właściwości

Umywalka

- wykonana z lanego marmuru, homogeniczna powierzchnia, biel alpejska
- z blatem i okrągłą miednicą
- zintegrowane na bokach uchwyty służące również jako wieszaki na ręczniki
- bez przelewu
- do armatur stojących jednootworowych
- możliwość podjazdu
- obciążenie zgodnie z EN 14688
- szer. 450 mm, gł. 400 mm
- głębokość koryta płuczkowego 70 mm
- do montażu za pomocą śrub z podwójnym gwintem
- oznakowanie CE i UKCA zgodnie z Rozporządzeniem o produktach budowlanych nr 305/2011
- spełnia wymogi ÖNORM B 1600/1601 dla umywalek

Wyróżnienia

Certyfikaty

HEWI Heinrich Wilke GmbH
Sp. z o.o. Oddz. w Polsce
Ul. Lelka 26
02-812 Warszawa
Tel.: 22 330 00 51
Faks: 22 330 00 50
info@hewi.pl