Profilé de lavabo avec tablette HEWI
950.13.0004

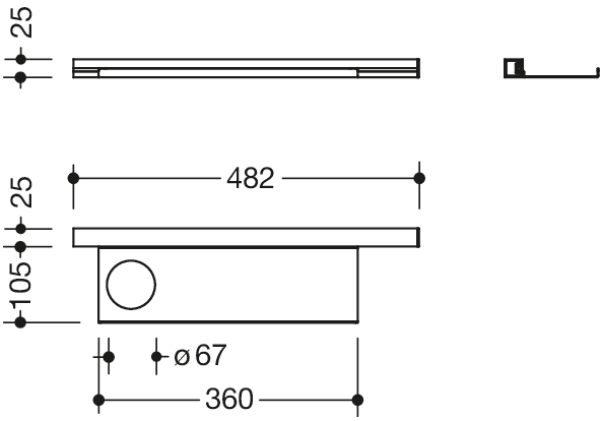

Mesures en mm

Propriétés

Profilé de lavabo avec plateau

- fonction adaptative supplémentaire pour les modèles de lavabo 950.13.20.. et 950.13.30..
- le plateau peut être accroché et décroché en toute facilité dans le profilé au niveau du lavabo
- surface de rangement supplémentaire au niveau du lavabo
- surface 360 mm de large, 102 mm de profondeur
- le trou sert à loger les gobelets et les distributeurs de savon Système 800 K
- tablette en acier inoxydable de haute qualité, profilé en aluminium
- doté d'un revêtement en poudre dans les couleurs HEWI DX (blanc mat profond), DC (noir mat profond) et SC (gris foncé nacré mat profond)
- résistant à une charge de 2 kg
- compr. matériel de fixation HEWI résistant à la corrosion pour le profilé

Awards

Couleurs / Surfaces

SC (gris foncé nacré mat profond)
DX (blanc mat profond)
DC (noir mat profond)

HEWI Heinrich Wilke GmbH
Postfach 1260
D-34442 Bad Arolsen
Téléphon: +49 5691 82-0
Fax: +49 5691 82-319
info@hewi.com
www.hewi.fr