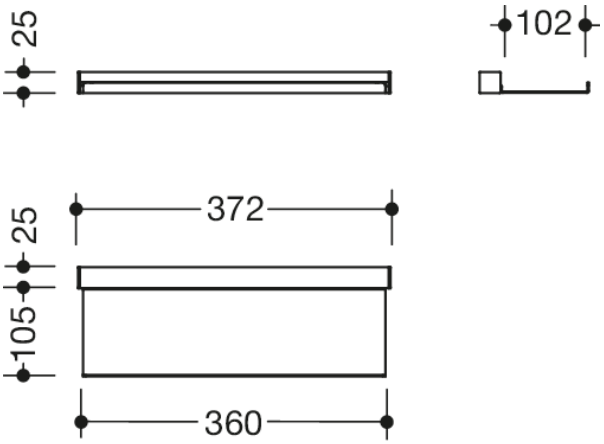

Wymiary w mm

Właściwości

profil przyścienny 372 mm z półką

- półkę można łatwo zawiesić i odczepić z profilu na ścianie
- uzyskanie dodatkowej półki na ścianie
- szerokość półki 360 mm, głębokość 102 mm
- półka wykonana z wysokiej jakości stali nierdzewnej, profil aluminiowy
- malowanie proszkowe w kolorach HEWI DX (biały głęboki mat), DC (czarny głęboki mat) i SC (ciemnoszary perłowy mika głęboki mat)
- obciążenie do 2 kg
- w komplecie odporny na korozję materiał montażowy HEWI do profilu

Kolory / Powierzchnie

SC (ciemnoszary matowy)
DX (biały matowy)
DC (czarny matowy)

HEWI Heinrich Wilke GmbH
Sp. z o.o. Oddz. w Polsce
Ul. Lelka 26
02-812 Warszawa
Tel.: 22 330 00 51
Faks: 22 330 00 50
info@hewi.pl