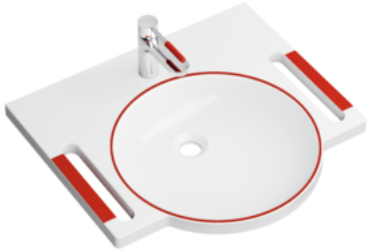

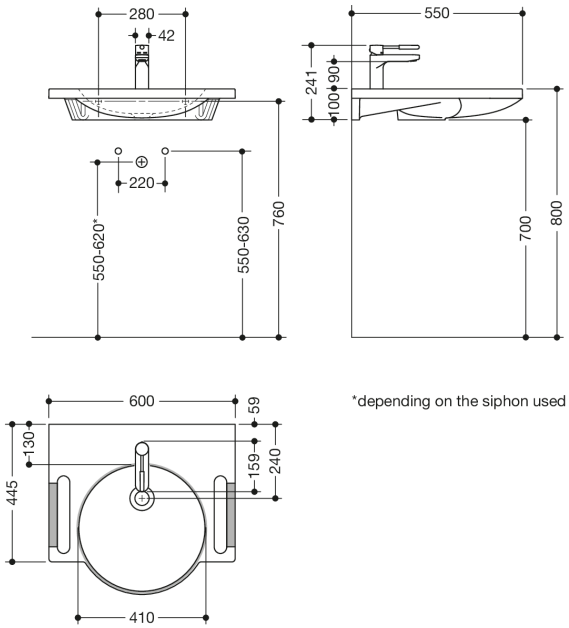

Podobne zdjęcie

Wymiary w mm

Właściwości

Zestaw produktów umywalka i armatura składające się z
Umywalka dla osób starszych i niepełnosprawnych 950.11.106

- umywalka dla osób z upośledzeniem wzroku
- trwałe oznakowanie obszaru umywalki i uchwytów w kolorze HEWI 33 (czerwień rubinowa)
- wykonana z lanego marmuru, homogeniczna powierzchnia
- z blatem, o okrągłym kształcie
- z zintegrowanymi uchwytami/wieszakami na ręcznik z boku umywalki
- bezprzelewowa, przystosowana do armatur jednootworowych
- możliwość stosowania w łazienkach dla niepełnosprawnych wg normy DIN 18040
- dopuszczalne obciążenie zgodne z normą EN 14688
- szer. 600 mm, gł. 550 mm, do montażu za pomocą śrub z podwójnym gwintem
- oznakowanie CE zgodnie z zarządzeniem o produktach budowlanych Nr 305/2011
- System 800 K oferuje odpowiednie wyposażenie sanitarne i produkty dostępne w kolorze HEWI 33 (rubinowy)

i

Jednodźwigniowy mieszacz umywalkowy AQ1.12M10240

- pokryty wysokiej jakości chromem, okrągły z kolorowym chwytem w kolorze HEWI 33 (czerwień rubinowa)
- przepływ 5 l/min, klasa emisji hałasu 1
- wkład ceramiczny Kerox K-35OP, wytrzymały na ściskanie do 35 bar
- regulator strumienia laminarnego z dynamiczną regulacją ilościową 5 l/min, przestawny kątowo i chroniony przed kradzieżą
- przyłącze przez elastyczne węże ciśnieniowe z wplecionym oznaczeniem ciepło-zimno 450 mm długie, G 3/8"
- korpus armatury mosiądz, wylot nieruchomy, bez zestawu odpływowego
- otwarta dźwignia obsługowa z oznaczeniem ciepła-zimna
- 141 mm wysoki, wysięg 159 mm
- nadaje się do termicznej dezynfekcji zgodnie z DVGW W 551
- dopuszczony przez DVGW (niemieckie stowarzyszenie branży gazu i wody)

Kolory / Powierzchnie

33 (rubinowa czerwień)

HEWI Heinrich Wilke GmbH
Sp. z o.o. Oddz. w Polsce
Ul. Lelka 26
02-812 Warszawa
Tel.: 22 330 00 51
Faks: 22 330 00 50
info@hewi.pl