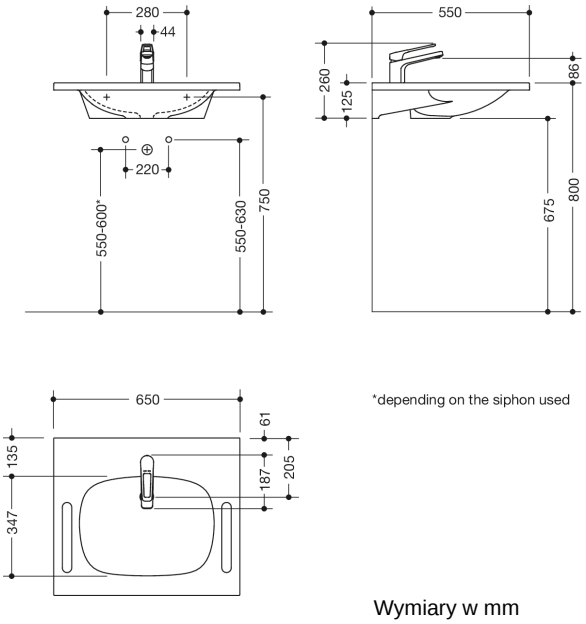

Wymiary w mm

Właściwości

Zestaw produktów umywalka i armatura składające się z
Umywalka M40.11.501

- wykonana z lanego marmuru, homogeniczna powierzchnia
- z blatem i owalną umywalką
- z zintegrowanymi uchwytami/wieszakami na ręcznik z boku umywalki
- bezprzelewowa, przystosowana do armatur podtynkowych
- możliwość stosowania w łazienkach dla niepełnosprawnych wg normy DIN 18040 i

i
Jednodźwigniowy mieszacz umywalkowy AQ1.12M10340

- pokryty wysokiej jakości chromem, sześcienny
- przepływ 5 l/min, klasa emisji hałasu 1
- wkład ceramiczny Kerox K-35OP, wytrzymały na ściskanie do 35 bar
- regulator strumienia laminarnego z dynamiczną regulacją ilościową 5 l/min, przestawny kątowo i chroniony przed kradzieżą
- przyłącze przez elastyczne węże ciśnieniowe z wplecionym oznaczeniem ciepło-zimno 450 mm długie, G 3/8"
- korpus armatury mosiądz
- otwarta dźwignia obsługowa z oznaczeniem ciepła-zimna
- 135 mm wysoki, wysięg 187 mm
- wylot nieruchomy, bez zestawu odpływowego
- nadaje się do termicznej dezynfekcji zgodnie z DVGW W 551
- dopuszczony przez DVGW (niemieckie stowarzyszenie branży gazu i wody)

Wyróżnienia

Interior innovation award 2013 Best of Best
iF DESIGN AWARD 2017
GERMAN DESIGN AWARD WINNER 2018

HEWI Heinrich Wilke GmbH
Sp. z o.o. Oddz. w Polsce
Ul. Lelka 26
02-812 Warszawa
Tel.: 22 330 00 51
Faks: 22 330 00 50
info@hewi.pl