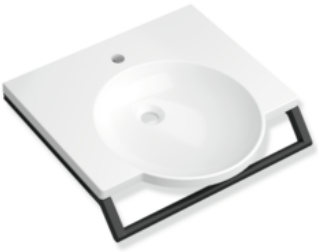

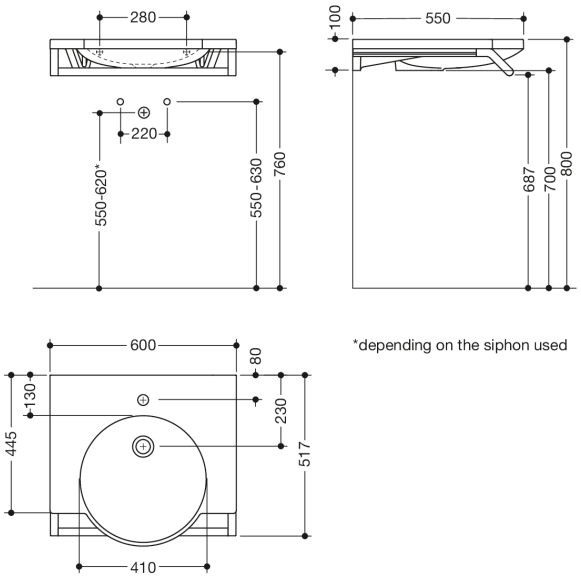

Wymiary w mm

Właściwości
zestaw umywalka z uchwytem, zawiera
umywalka 950.11.121
- z odlewu mineralnego o nieporowatej powierzchni, biel alpejska
- z blatem i okrągłą miską
- bez przelewu
- do armatur stojących jednootworowych
- możliwość podjazdu wg normy DIN 18040 i ÖNORM B1600/1601
- obciążenie zgodnie z DIN EN 14688
- 600 mm szerokość i 550 mm głębokość
- głębokość umywalki 80 mm
- do zamocowania śruby dwugwintowej
- oznakowanie CE zgodnie z zarządzeniem o produktach budowlanych nr 305/2011

i akcesoria modułowe
profile umywalkowe z uchwytem 950.13.0024
- uchwyt, może być również używany jako wieszak na ręczniki
- szerokość 600 mm, średnica drążka mocującego 25 mm
- drążek mocujący wykonany z wysokiej jakości stali nierdzewnej
- malowanie proszkowe w kolorach HEWI DX (biały głęboki mat), DC (czarny głęboki mat) i SC (ciemnoszary perłowy mika głęboki mat)
- obciążenie do 80 kg
- jest montowany poprzez dwa profile pod umywalką
- w komplecie odporny na korozję materiał montażowy HEWI

Kolory / Powierzchnie

SC (ciemnoszary matowy)
DX (biały matowy)
DC (czarny matowy)

HEWI Heinrich Wilke GmbH
Sp. z o.o. Oddz. w Polsce
Ul. Lelka 26
02-812 Warszawa
Tel.: 22 330 00 51
Faks: 22 330 00 50
info@hewi.pl