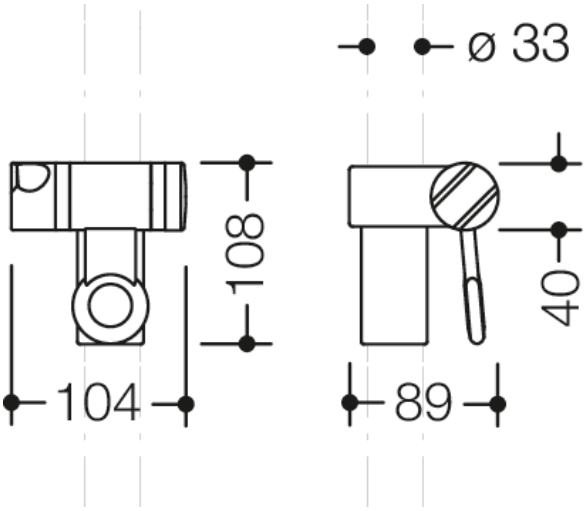

Vergelijkbare afbeelding

Afmetingen in mm

Eigenschappen

Douchekophouders

- Douchekophouder met conische opname (links) voor doucheslang en handsproeier
- geschikt voor handdouches van verschillende fabrikanten
- Douchekophouder kan worden gedraaid en na uittrekken of indrukken van een hendel in de hoogte worden versteld
- conische opname vergemakkelijkt het inhangen van de handdouche
- 108 mm hoog, 104 mm breed
- van hoogwaardige polyamide in HEWI kleur 98 (signaalwit), met anti-microbieel werkzaam microzilver

Kleuren / Oppervlakken

98 (signaalwit)

HEWI Heinrich Wilke GmbH
Postfach 1260
D-34442 Bad Arolsen
Tel.: +49 5691 82-0
Fax: +49 5691 82-319
international@hewi.com
www.hewi.com