Poręcz prysznicowo-wannowa i drążek z uchwytem rączki prysznicowej HEWI WARM TOUCH
950.35.31054

Podobne zdjęcie

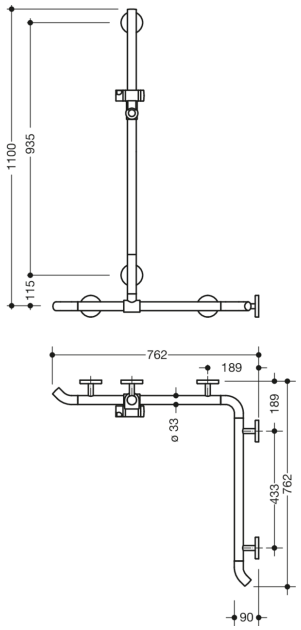

Wymiary w mm

Właściwości

Poręcz wannowo - prysznicowa z uchwytem na słuchawkę prysznicową

- drążki w położeniu pionowym i poziomym, połączone pod kątem prostym, z rozetami do mocowania i uchwytem słuchawki prysznicowej
- z zagiętymi pod kątem 45° końcówkami drążków
- przesuwany (do montażu) drążek z uchwytem słuchawki prysznicowej
- z poliamidu pokrytego lakierem o wyglądzie chromu
- Uchwyt na słuchawkę prysznicową z poliamidu w kolorze HEWI 92 (szarość antracytu)
- z odpornym na korozję stalowym rdzeniem
- długość w pionie 1100 mm, długości poziome (montaż narożny) 762 mm i 762 mm, głębokość 90 mm, średnica drążka 33 mm
- wsporniki o o 18 mm z płaską rozetą o o 80 mm, gł. rozety 13 mm
- bezstopniowa regulacja położenia uchwytu słuchawki prysznicowej, ustawienie wysokości po naciśnięciu lub pociągnięciu za uchwyt
- stożkowaty kształt zamocowania uchwytu słuchawki prysznicowej ułatwia jej zawieszanie
- pasuje do dostępnych na rynku słuchawek prysznicowych
- łatwy montaż dzięki oddzielnie mocowanym platformom ze stali
- do montażu lewo- i prawostronnego
- w dostawie odporny na korozję zestaw do mocowania
- Przestrzegać w przypadku korzystania z zawieszanych siedzeń: Wymagane sprawdzenie zgodności.
- Szczegółowa lista możliwych kombinacji uchwytów, Uchwyty kątowe i poręcze prysznicowe z dopasowanymi zawieszanymi siedzeniami można znaleźć w naszym katalogu online w obszarze pobierania odpowiedniego produktu.

Wyróżnienia

universal design award 2013

HEWI Heinrich Wilke GmbH
Sp. z o.o. Oddz. w Polsce
Ul. Lelka 26
02-812 Warszawa
Tel.: 22 330 00 51
Faks: 22 330 00 50
info@hewi.pl