HEWI douchekruk
950.51.30140

Vergelijkbare afbeelding

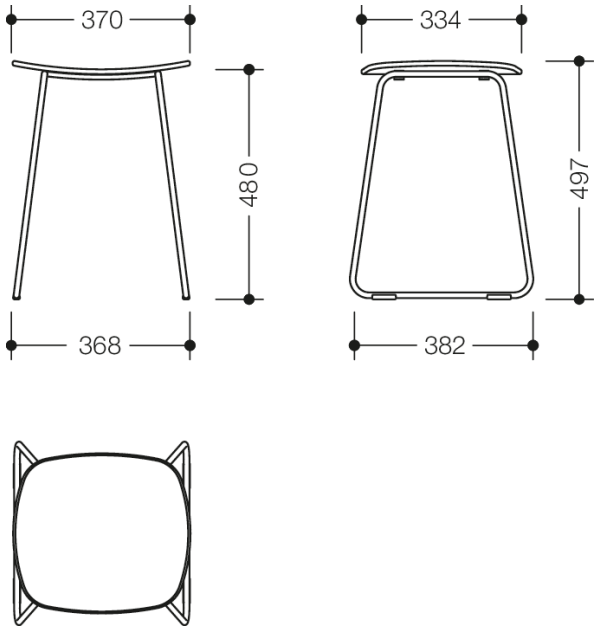

Afmetingen in mm

Eigenschappen

Douchekruk

- verrijdbaar, licht
- geschikt voor de doucheruimte
- filigrane ronde buisvormgeving gecombineerd met een ergonomisch gebogen zitting
- aangenaam warme zitting van hoogwaardig kunststof, licht gestructureerd, in de HEWI kleuren 90 (diepzwart), 92 (antracietgrijs) en 98 (signaalwit)
- belastbaar tot 150 kg
- dood gewicht: 4,4 kg
- 497 mm hoog, 370 mm breed
- zitting 370 mm breed
- zithoogte: 480 mm
- frame hoogwaardig verchroomd
- voorzien van anti-slip voetstoppers

Kleuren / Oppervlakken

98 (signaalwit)
92 (antraciegrijs)
90 (diepzwart)

HEWI Heinrich Wilke GmbH
Postfach 1260
D-34442 Bad Arolsen
Tel.: +49 5691 82-0
Fax: +49 5691 82-319
international@hewi.com
www.hewi.com