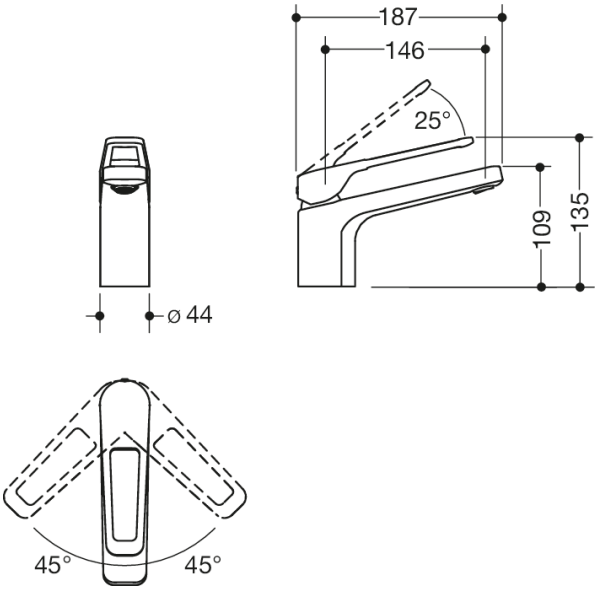

Afmetingen in mm

Eigenschappen

Eengreeps-wastafelmengkraan

- mat zwart gepoedercoat, kubusvormig
- doorstroming 5 l/min
- keramisch patroon Kerox K-35OP, drukbestendig tot 35 bar
- laminaire straalregelaar met luchtbijmenging en dynamische volumeregeling 5 l/min, verstelbare hoek en beveiligd tegen diefstal
- aansluiting via flexibele drukslangen met ingevlochten warm-koud-markering 450 mm lang, G 3/8
- kraanlichaam messing
- open bedieningshendel met warm-koud-markering
- 135 mm hoog, uitzwenking: 187 mm
- uitloop star
- zonder afvoergarnituur
- geschikt voor thermische desinfectie DVGW W 551
- geluidsklasse 1
- DVGW gecertificeerde

Kleuren / Oppervlakken

DC (diepmat zwart)

HEWI Heinrich Wilke GmbH
Postfach 1260
D-34442 Bad Arolsen
Tel.: +49 5691 82-0
Fax: +49 5691 82-319
international@hewi.com
www.hewi.com