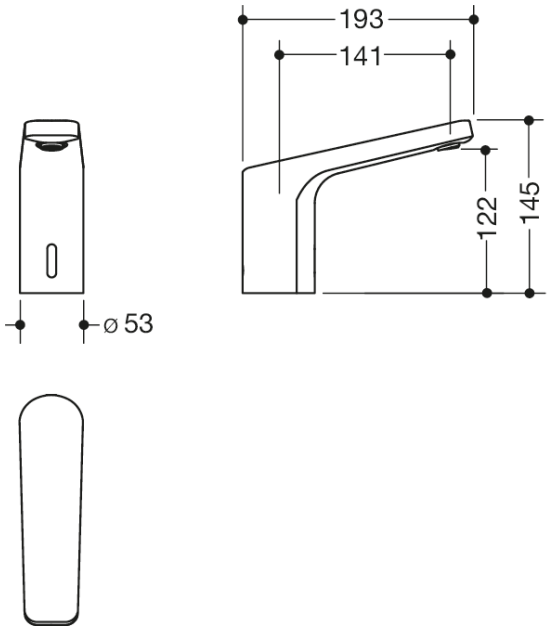

Mesures en mm

Propriétés

Robinet de lavabo électronique

- doté d'un revêtement en poudre noir mat, cubique
- Débit 5 l/min.
- Fonctionnement sur secteur 230 V
- pour eau froide et eau mélangée
- Eau froide : raccord en T de 3/8" nécessaire, voir accessoire réf. 65755
- peut être utilisé avec un disconnecteur avec filtre à impuretés, voir accessoire réf. 70247
- Aérateur laminaire avec régulation dynamique du débit 5 l/min., à angle réglable et protégé contre le vol
- Capteurs infrarouges réglables, actifs, résistants aux déclenchements intempestifs
- Module électronique avec plage de détection réglable, rinçage hygiénique, rinçage continu et mode nettoyage
- Paramétrage d'usine des capteurs : temporisation de l'arrêt : env. 1-2 s., fonctionnement continu : 4 min., plage de détection : 200 mm, mode nettoyage : 60 s, ronçage hygiénique désactivé
- Plage de détection asymétrique, détection stable des objets
- Réglages et entretien également possibles par une application pour smartphone, voir accessoire réf. 65713
- En cas de coupure de courant, arrêt de sécurité, les réglage définis par l'utilisation sont mémorisés
- Sans levier de réglage de la température : niveau d'hygiène élevé, protection contre le vandalisme et les abus
- La température est préréglée dans la zone de confort comprise entre 30°C et 36°C
- Réglages de la température et ajustement lors du montage facilement réalisables grâce à l'accès latéral
- Raccordement à l'aide de flexibles résistants à la pression avec marquage chaud/froid intégré 450 mm long, F 3/8"
- Tamis antisaleté intégrés
- Corps de robinet en laiton
- 145 mm de haut, saillie 193 mm
- Bec fixe
- Sans garniture d'écoulement
- Classe d'émission de bruit 1
- adapté pour la désinfection thermique selon ACS
- équivalent à la norme EN 15091
- marquage CE et UKCA des CEM 2014/30/UE

Couleurs / Surfaces

DC (noir mat profond)

HEWI Heinrich Wilke GmbH
Postfach 1260
D-34442 Bad Arolsen

Téléphon: +49 5691 82-0
Fax: +49 5691 82-319

info@hewi.com
www.hewi.fr