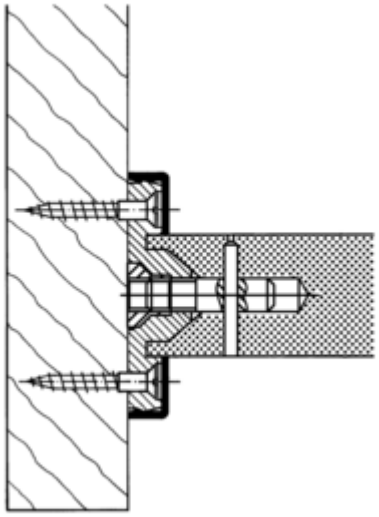

Abmessungen in mm

## Eigenschaften

Befestigungsart
für Griffe Durchmesser 40 mm mit Rosette Durchmesser 80 mm, zur einseitigen Griffbefestigung von vorn mit Polyamid-Rosetten.

## Farben/Oberflächen

- 99 (Reinweiß)
- 98 (Signalweiß)
- 97 (Lichtgrau)
- 95 (Felsgrau)
- 92 (Anthrazitgrau)
- 90 (Tiefschwarz)
- 50 (Stahlblau)
- 33 (Rubinrot)



HEWI Heinrich Wilke GmbH
Postfach 1260
D-34442 Bad Arolsen
Telefon: +49 5691 82-0
Telefax: +49 5691 82-319
info@hewi.de
www.hewi.com