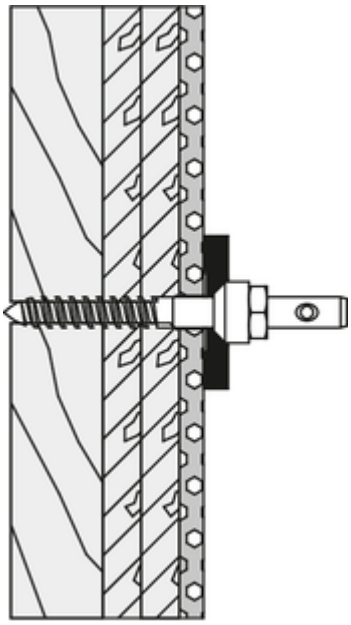

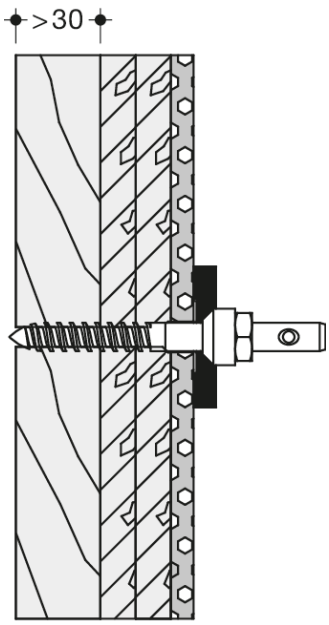

Mesures en mm

Propriétés

Type de fixation

- pour dossiers des séries 801 / 805 Classic

Pour la fixation sur des barres d'appui murales et relevables des séries 801 / 805 Classic avec fixation BM12.2 sur des murs de construction légère avec armature en panneaux de bois stratifié (collage imperméable, épaisseur minimale de 30 mm, par ex. cadre porteur ou installation encastrable)

Composé de :

- 1 vis à tête fraisée en acier inoxydable M 10 x 95
- 1 manchon de centrage diamètre 20/11 x 11,5 mm

HEWI Heinrich Wilke GmbH
Postfach 1260
D-34442 Bad Arolsen

Téléphon: +49 5691 82-0
Fax: +49 5691 82-319

info@hewi.com
www.hewi.fr