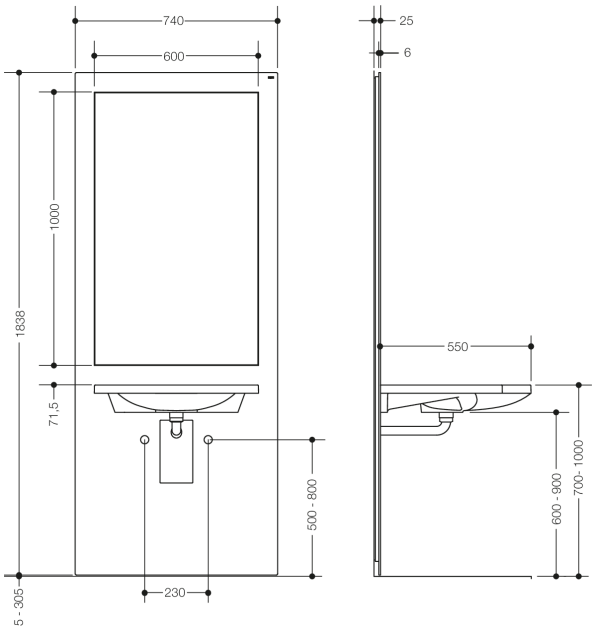

Abmessungen in mm

Eigenschaften

Waschtisch-Modul S 50

- Waschtisch-Ausbaumodul mit flächiger Frontansicht
- Für das elektrisch um 300 mm höhenverstellbare Vorwandelement Waschtisch (S50.01.01000, separat zu bestellen)
- Inklusive Waschtisch 950.11.121, UP-Siphon (mit Geruchsverschluss), Spiegel 600 mm x 1000 mm und Fidlock-Befestigung für die Fernbedienung (Diebstahlsicherung S50.01.00001, separat zu bestellen)
- Lieferung ohne Armatur
- Abmessungen ohne Waschtisch: B: 740 mm, H: 1838 mm, T: 25 mm
- Abmessungen Waschtisch: B: 600 mm, H: 100 mm, T: 550 mm
- Oberfläche aus 6 mm Plexiglas, farblich hinterlegt in Weiß
- Abschluss zur Wand mittels Bürstendichtung
- Waschtisch belastbar nach DIN EN 14688 mit 150 kg
- Waschtisch: CE- und UKCA-Kennzeichnung nach Bauprodukteverordnung Nr. 305/2011

HEWI Heinrich Wilke GmbH
Postfach 1260
D-34442 Bad Arolsen
Telefon: +49 5691 82-0
Telefax: +49 5691 82-319
info@hewi.de
www.hewi.com