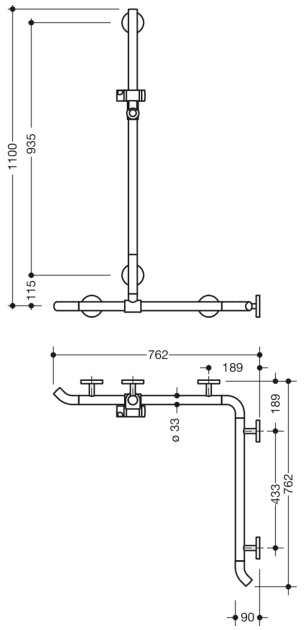

Mått i mm

Fastigheter

Dusch, Badkarshandledare med duschstång System 800 K, Hörnmontering

- Vertikalt och horisontellt arrangerade, Stänger anslutna i rät vinkel med duschhuvudhållare
- med 45° ändböjar riktade mot väggen
- med vertikal duschstång som kan flyttas i sidled (för installation)
- Dusch, Badhandledare av högkvalitativ polyamid
- Stavar enligt HEWI färgkarta
- Duschhållare, Stöd och rosetter i HEWI-färg 98 (signalvit)
- med kontinuerlig, Korrosionsskyddad stålkärna
- Vertikal längd 1100 mm, Horisontella längder (hörnmontage) 762 mm vardera
- 90 mm djup, Stångdiameter 33 mm
- Vägganslutning med filigranstöd rakt mot väggen (diameter 18 mm) och platta rosetter
- Rosettens diameter 80 mm, Kåpans höjd 13 mm
- Duschhållaren kan lutas steglöst och justeras i höjdled genom att dra eller trycka i en stor spak
- Konisk hållare på duschhuvudhållaren gör det lättare att fästa handduschen
- Passar till handduschar från olika tillverkare
- Enkel installation tack vare individuellt monterbara fästplattor av högkvalitativt rostfritt stål för fastsättning av duschkaret., Ledstång för badkar
- Kan monteras till vänster och höger
- testad upp till 200 kg när den används med HEWI fästmaterial
- Rekommenderad maxvikt för användaren: 150 kg
- inklusive korrosionsfritt HEWI-fästmaterial
- Observera vid användning med upphängda säten: Kompatibilitetskontroll krävs.
- En detaljerad lista över möjliga kombinationer av gripskenor, Vinkelhandtag och duschhandtag med matchande hängsitsar hittar du i vår onlinekatalog på nedladdningsområdet för den respektive produkten.

Färger/Ytor

92 (antracitgrå)
33 (rubinröd)

HEWI Nordic ApS
Design District CPH
Jyllingevej 48
2720 Vanløse
Denmark
telefon: +45 53 53 46 38
info@hewi.com