HEWI Tvättställ
950.11.121

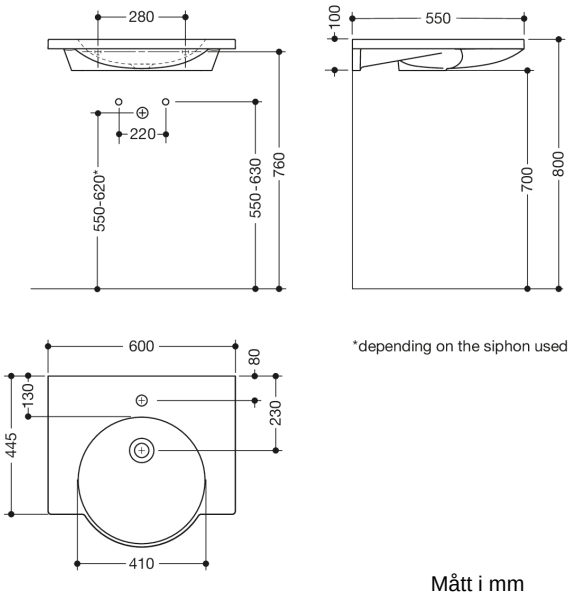

Mått i mm

Fastigheter

Tvättställ

- Tillverkad av mineralgjutgods med porfri yta, alpint vit
- med hylla och rund skål
- utan överflöd
- Förberedd för enkelhålsmontering
- Kan eftermonteras med tvättställsprofilgreppsats 950.13.0024 (för tvättställ), inköpt från april 2022)
- rullstolsanpassad i enlighet med DIN 18040 och ÖNORM B1600/1601
- motståndskraftig enligt DIN EN 14688
- 600 mm bred och 550 mm djup
- Tvättställsdjup 80 mm
- för infästning av hängbult
- CE- och UKCA-märkning i enlighet med byggproduktförordningen nr 305/2011

Priser och utmärkelser

Certifikaten

HEWI Nordic ApS
Design District CPH
Jyllingevej 48
2720 Vanløse
Denmark
telefon: +45 53 53 46 38
info@hewi.com